REGISTRO VALVULA DE Ø12

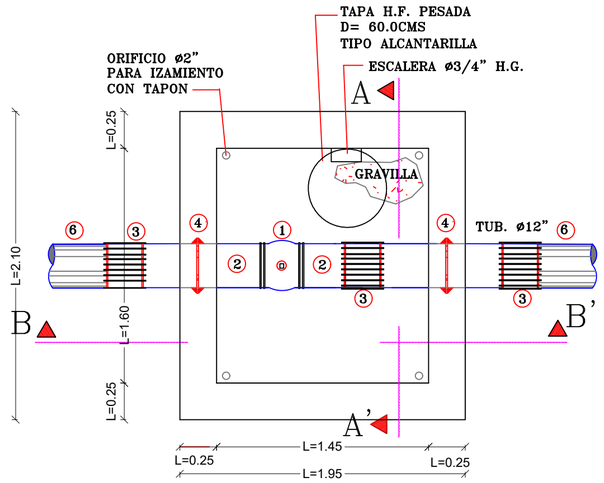

VISTA EN PLANTA

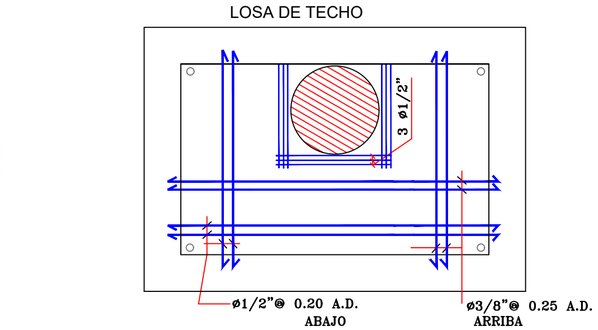

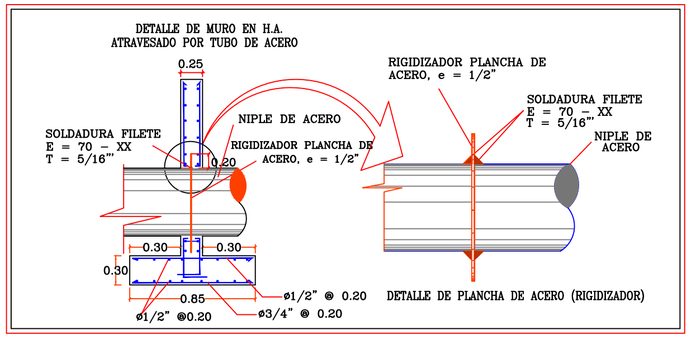

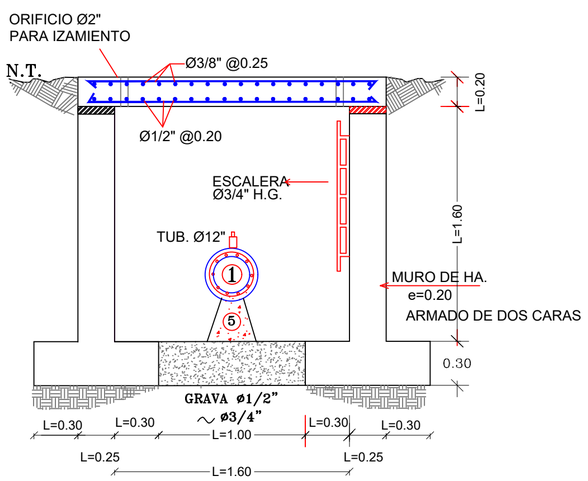

SECCION A-A'

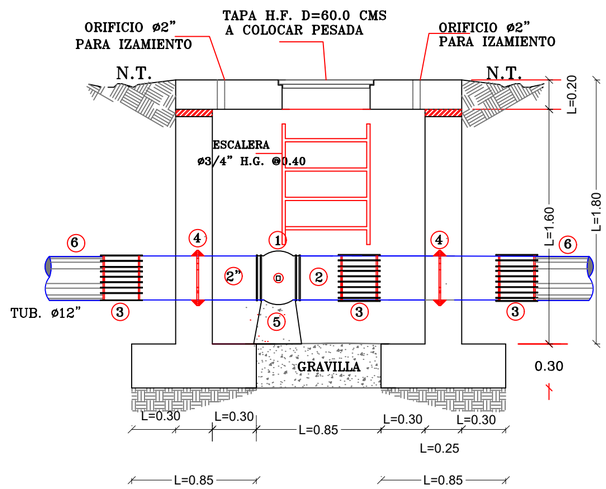

SECCION B-B'

NOTA:

LA ALTURA SOBRE LA CLAVE DEL TUBO EN CASO DE SER EXISTENTE DEPENDERA DE LA PROFUNDIDAD A LA QUE ESTE SE ENCUENTRE COLOCADO.

ESPECIFICACION DE MATERIALES
f'c= 210 kg/cm2
fy= 4,200 kg/cm2 (grado 60)

LEYENDA

1.–VAL. MARIPOSA DE ø12" (A COLOCAR)
2.–NIPLE DE ø12"x 0.40 ACERO CON UN EXTREMO PLATILLADO (A COLOCAR)
2'.–NIPLE DE ø12"x 0.92 ACERO CON UN EXTREMO PLATILLADO (A COLOCAR)
3.–JUNTA DRESSER DE ø12" (A COLOCAR)
4.–RIGIDIZADOR (A COLOCAR)
5.–SOPORTE DE HORMIGON SIMPLE (A CONSTRUIR)
6.–TUBERIA DE ø12" PVC EXISTENTE

DETALLE DE MURO EN H.A.

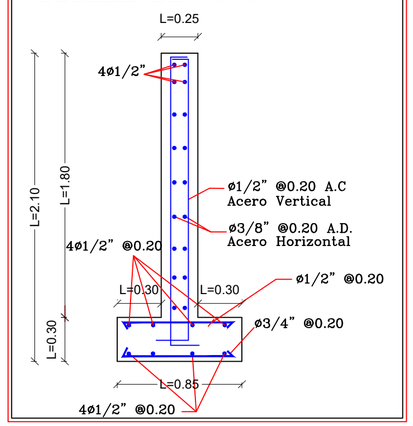

REGISTRO VALVULA DE Ø8

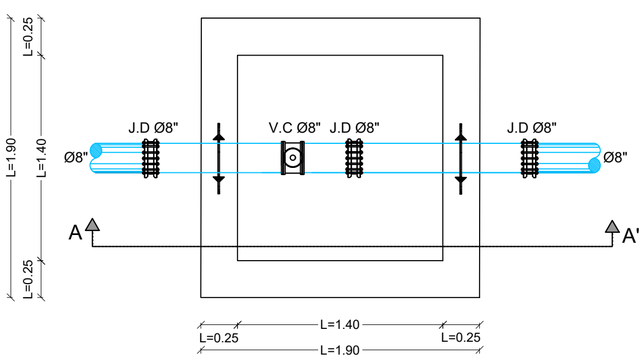

PLANTA
ESC. 1:20

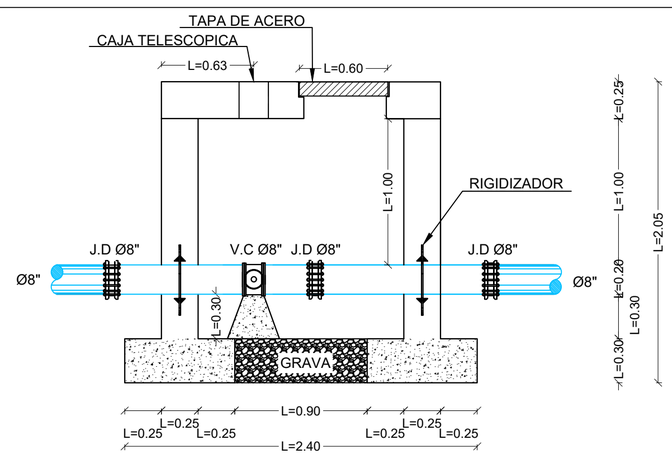

SECCION A-A'
ESC. 1:20

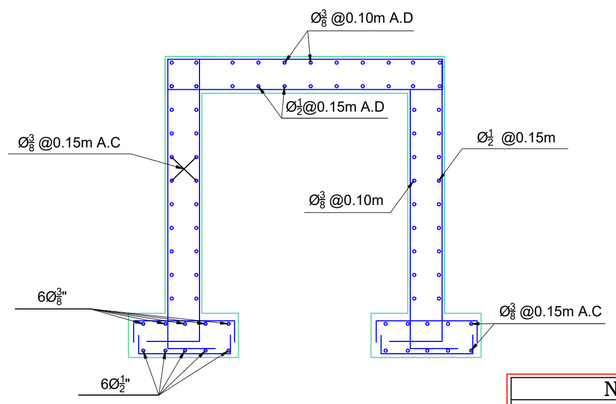

SECCION ESTRUCTURAL
ESC. 1:20

NOTA:

A LAS VALVULAS DE Ø8" QUE VAN AL SUR DE LA TUBERIA DE Ø20" PONERLE UN REGISTRO TIPICO.

CAASD

CORPORACION DEL ACUEDUCTO Y ALCANTARILLADO DE SANTO DOMINGO

PROYECTO:
ISNTALACION LINEA DE Ø6" PVC EN LOS LADOS NORTE Y SUR EN CALLE LAS DAMAS.

UBICACION:
SANTO DOMINGO ESTE, BRISAS DEL ESTE

TITULO DE LA HOJA:
DETALLES

DEPARTAMENTO:
UNIDAD EJECUTORA DE PROYECTOS (UEP)

DISEÑO:
ING. LUIS BAEZ

DIBUJO:
ARQ. LISSETT PICHARDO

FECHA:
ABRIL 2024
AGOSTO 2025

ARCHIVO DIGITAL:
UBICACION: F:\ARQ. LISSETT PICHARDO\2024
NOMBRE: LINEA DE Ø6" EN CALLE LAS DAMAS SANTO DOMINGO ESTE

REVISION:
ING. LUIS BAEZ
ENCARGADO DEPTO. INGENIERIA

APROBADO POR:
Ing. Marcelle Ríos
ENCARGADA UEP
Ing. Luis Baez
ENCARGADO DEPTO. INGENIERIA

ESCALA:
NO ESCALA

NUMERO DE HOJA:
3 / 4